(SS－209B)

風向風速センサー

概 要

起動風速が低い設計です。

風速は磁気センサー、風向は光エンコーダを使用しているので、周囲温度変化にも安定した性能を発揮します。

直流電圧出力タイプです。

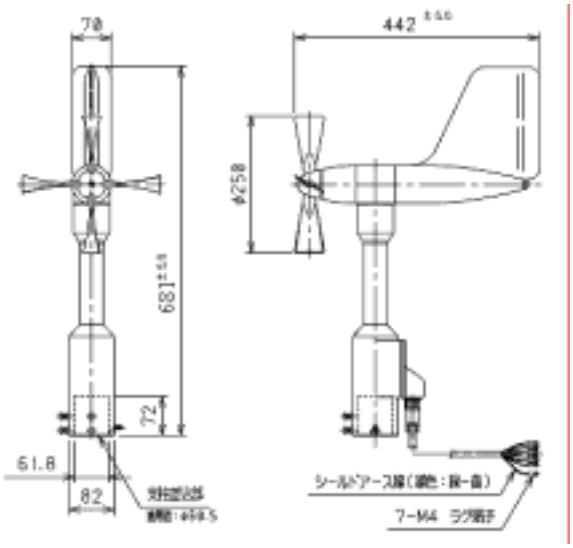

仕　　様

型　　式	SS－209B
湿度測定範囲	風速　0.4～70m/sec　風向　0～540°(0～360°オプション)
精　　度	風速　6m/sec 以下±0.3m/s 以下　6m/sec 以上±5%以下 風向　±3°
耐　風　速	90m/sec
電　　源	12V (DC)　16mA
出　　力	風速　0～6V/0～70m/sec　風向 0～6V/0～540°
動作温度	－25～＋80℃
耐サージ	誘導雷等のサージ保護回路内蔵
外　　形	442L　x　681H (mm)
ケーブル	10m

ログ電子株式会社

■本社･技術･営業部　札幌市厚別区厚別中央2条1丁目4-21　TEL:011-894-6333/FAX:011-894-6335

仕様及び外観は改良のため予告なく変更することがあります。　SS－206B/2002/02/13